La <u>QUOTATURA</u> costituisce il **complesso delle informazioni** in un disegno che precisano le **dimensioni di un oggetto** o di un componente meccanico.

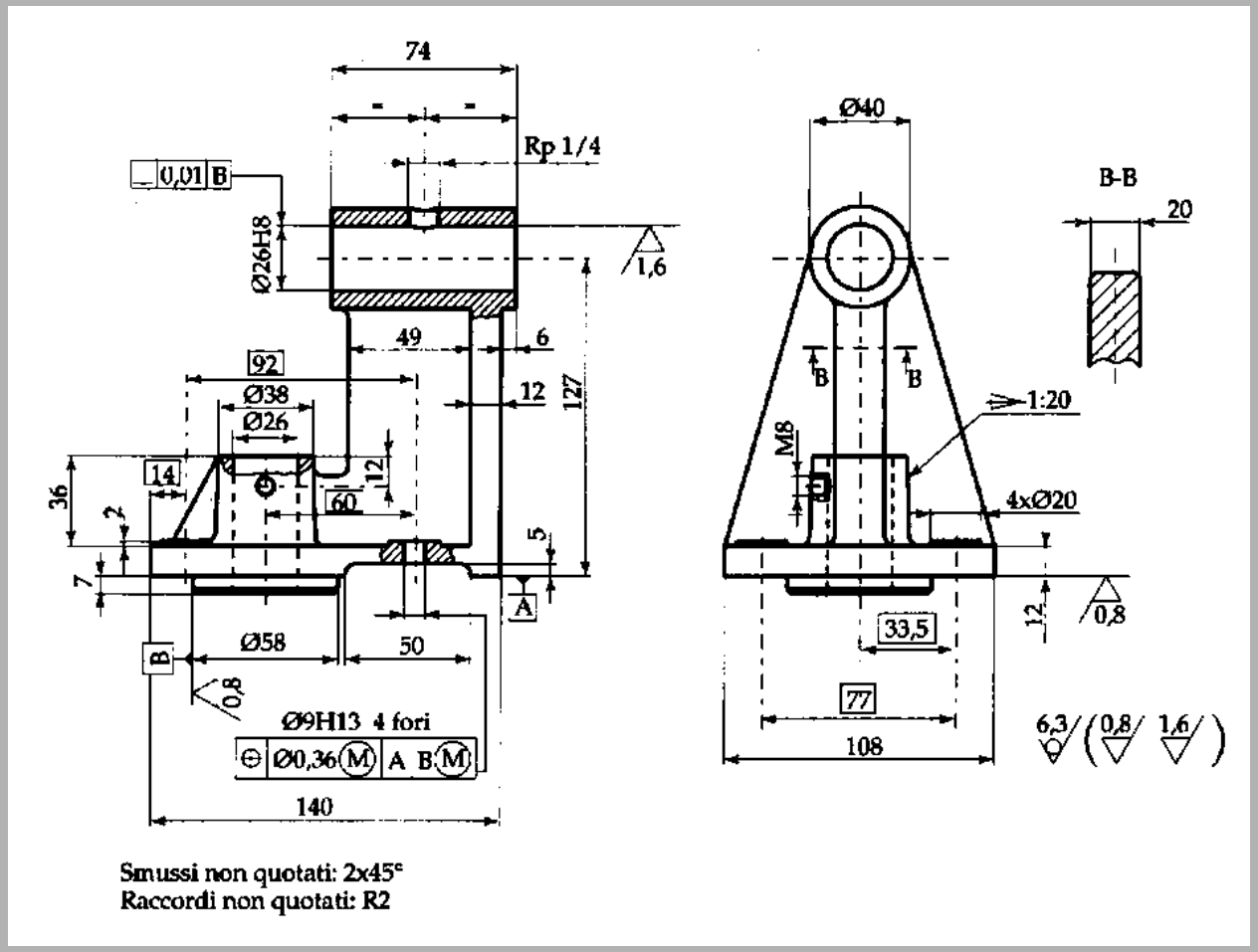

La **quotatura** è ottenuta con i seguenti elementi:

- la linea di RIFERIMENTO;
- la linea di MISURA;
- le FRECCE;
- la QUOTA.

Le linee di riferimento vengono tracciate fino a sopravanzare un poco la linea di misura. Questa sporgenza conviene sia uniforme e non maggiore di 2 mm.

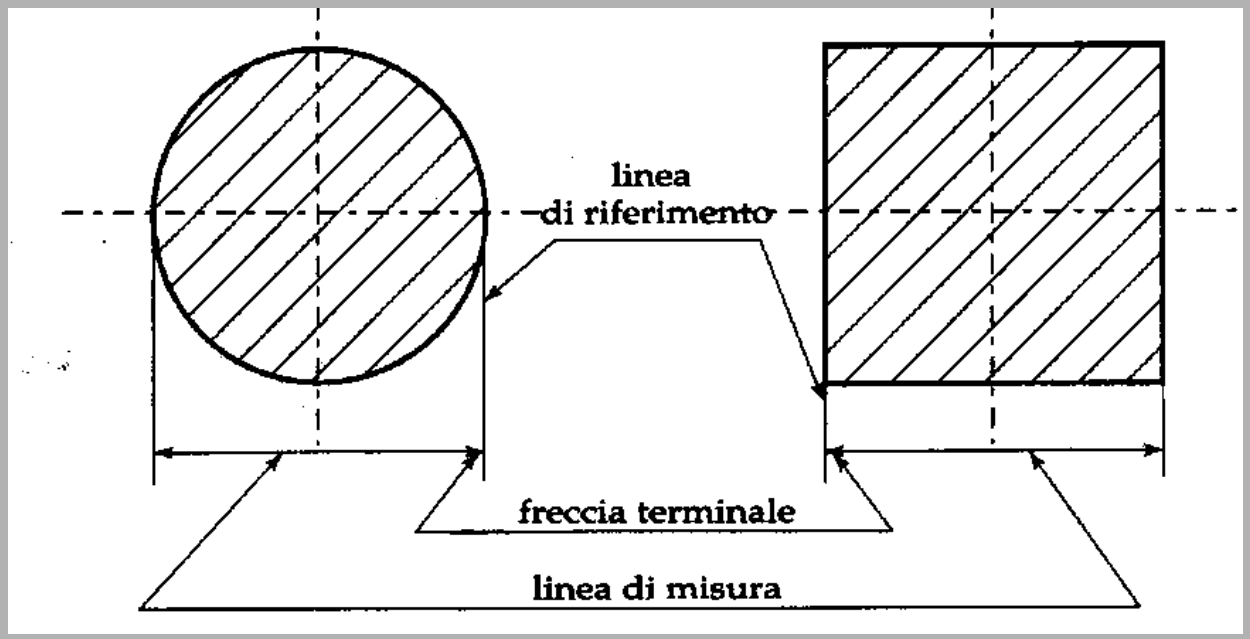

Le linee di riferimento possono utilizzare:

- assi di simmetria
- linee di contorno del pezzo.

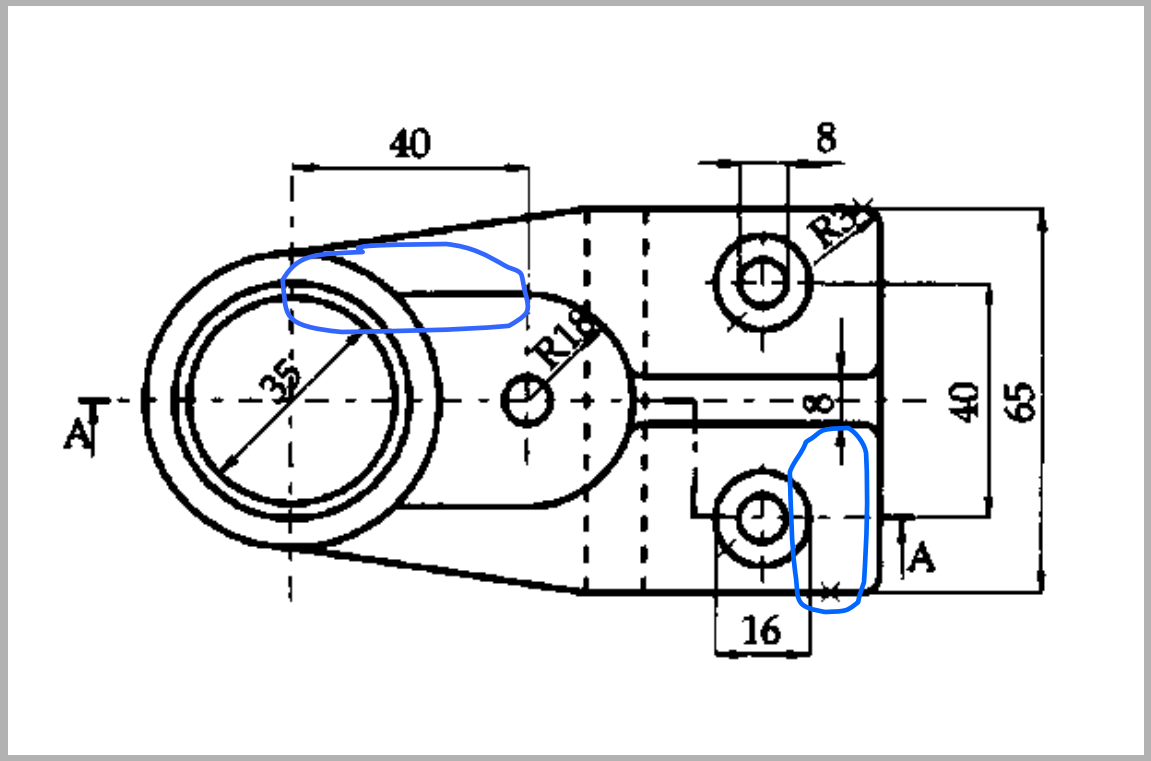

Occorre **evitare**, per quanto possibile, c**he le linee di riferimento attraversino le linee del disegno**.

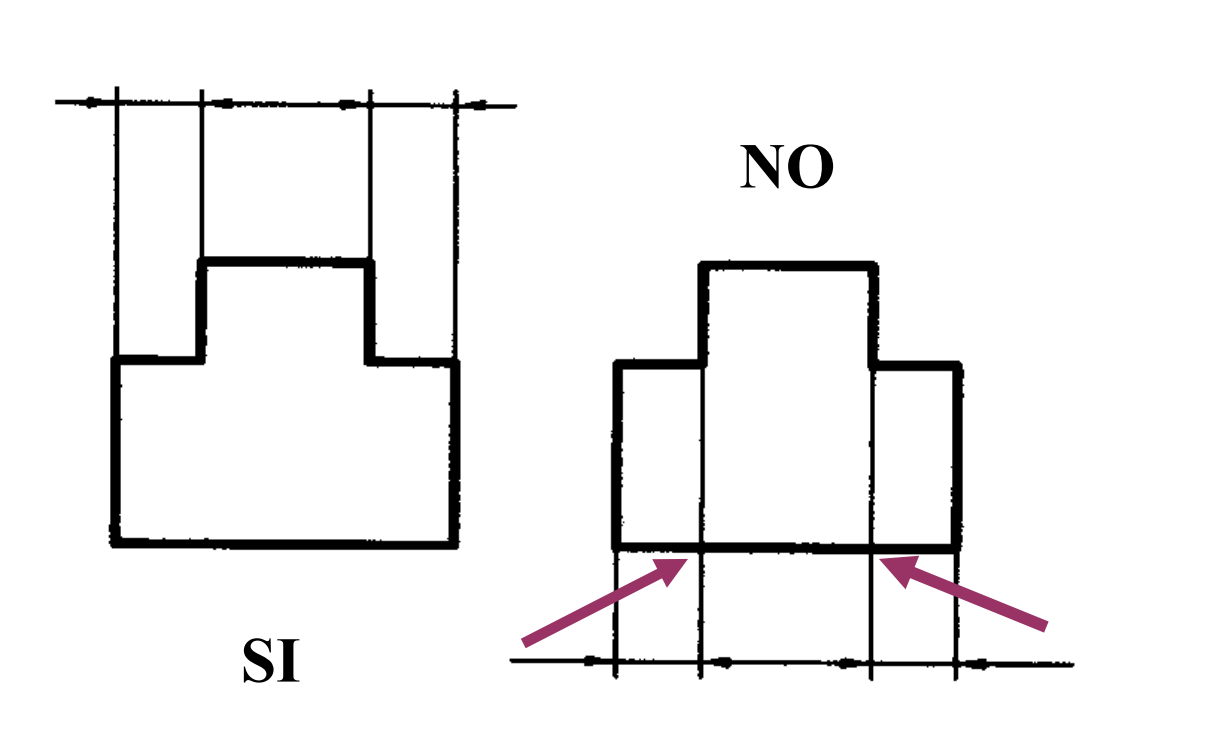

Occorre **evitare**, per quanto possibile, **che le linee di riferimento si intersechino con le linee di misura**.

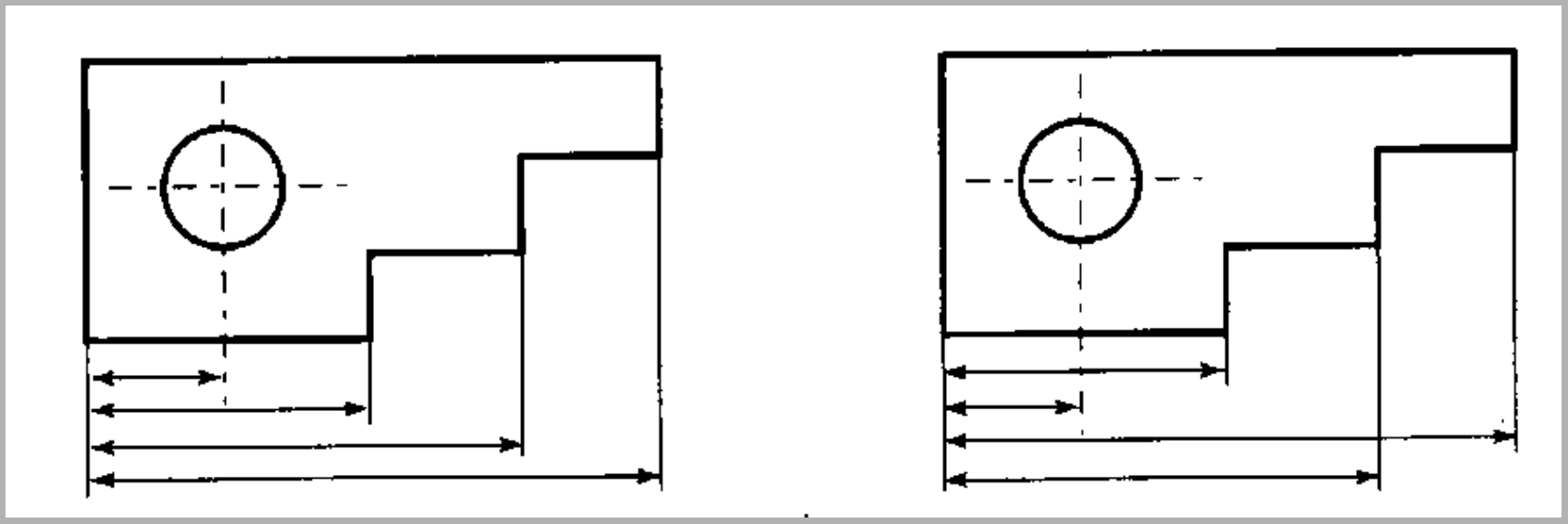

SI **NO**

Le linee di misura devono essere **distanziate in modo uniforme**.

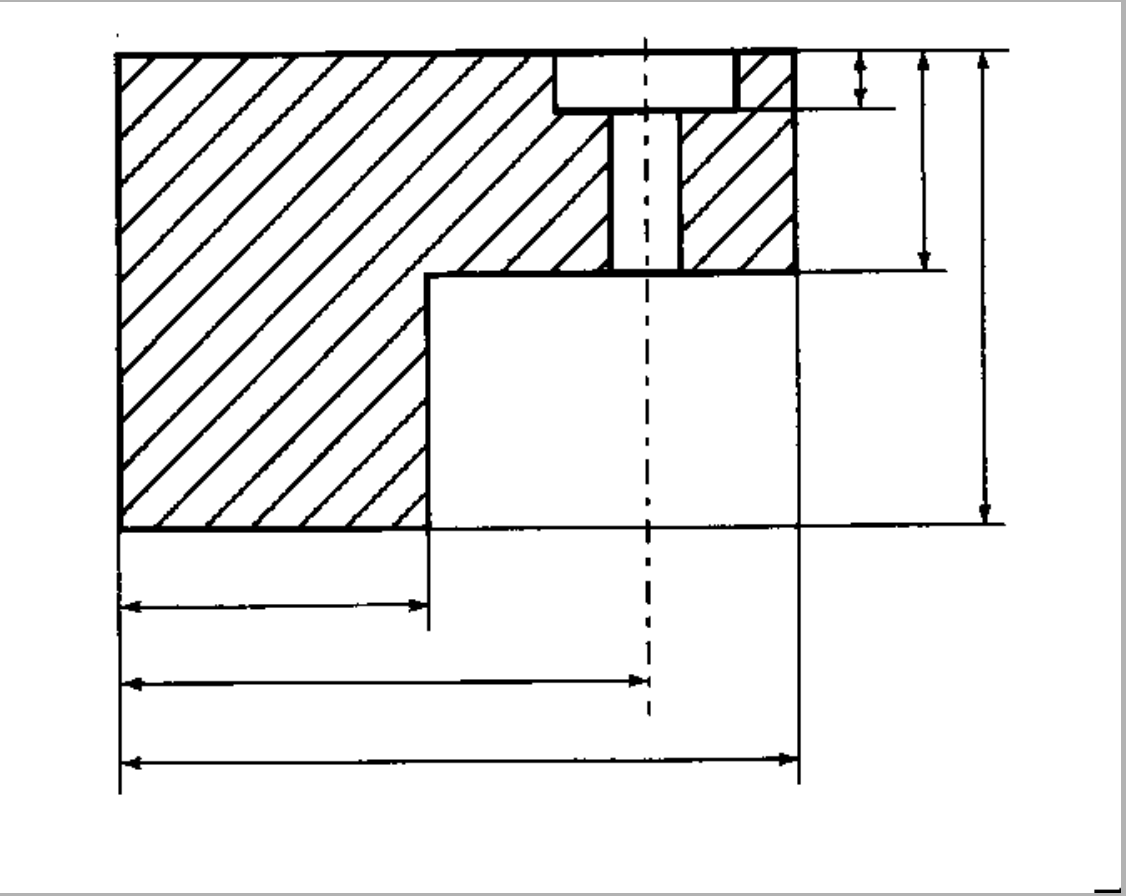

Nei pezzi con superfici inclinate n**on bisogna mai quotare le viste in cui il pezzo appare di scorcio**.

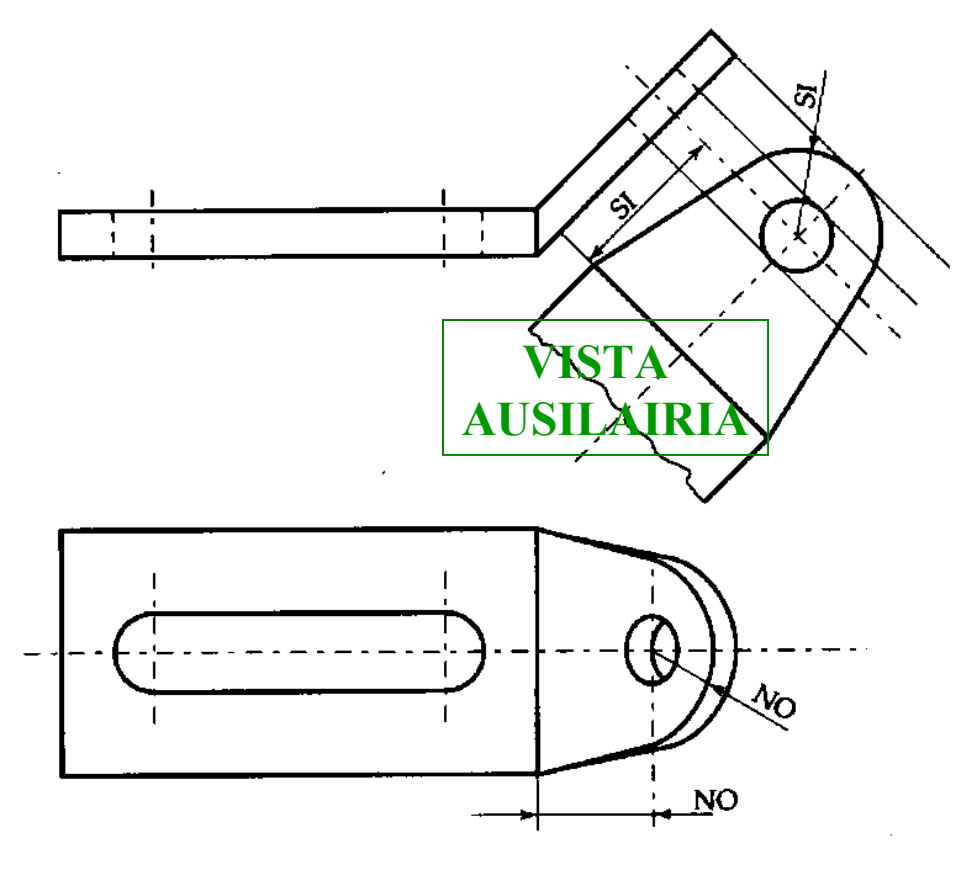

Le linee di misura **devono essere tracciate interamente** anche se si riferiscono ad elementi rappresentati con interruzioni.

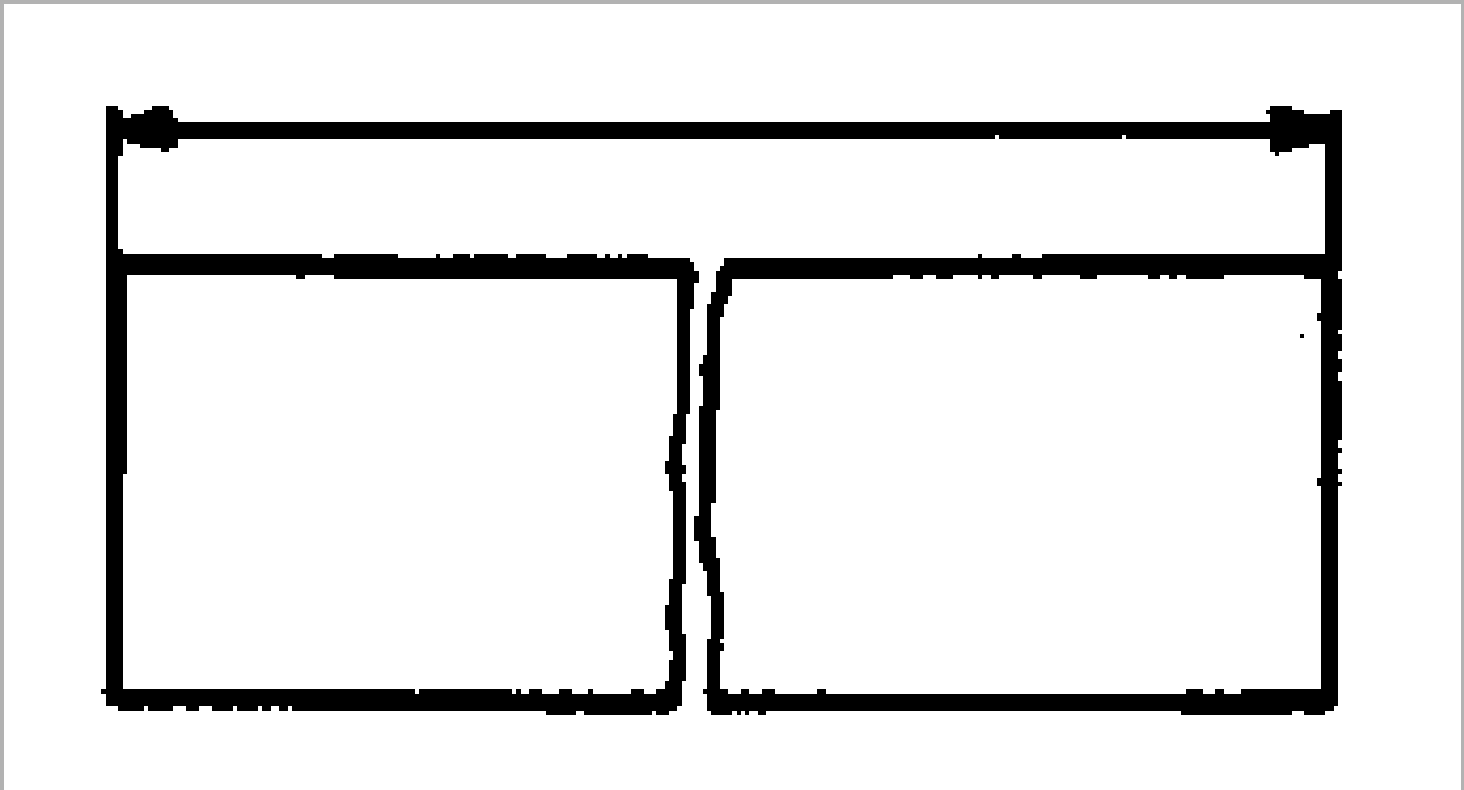

CRITERI DI SCRITTURA DELLE QUOTE

Caso A

Le cifre devono essere disposte parallelamente alle linee di misura, al di sopra e staccate da esse.

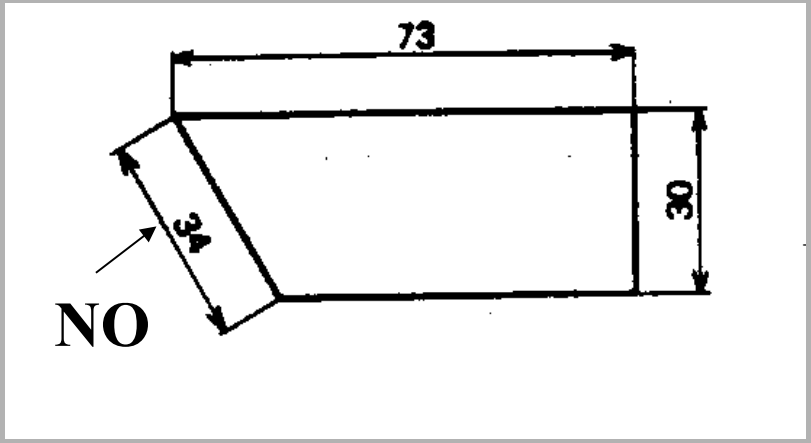

I valori **devono poter essere letti dalla base** o **dal lato destro del disegno**.

Caso B

Le quote devono poter essere lette solo dalla base del disegno. In tal caso le linee di misura verticali devono essere interrotte nella loro parte mediana per consentire l'inserimento della quota.

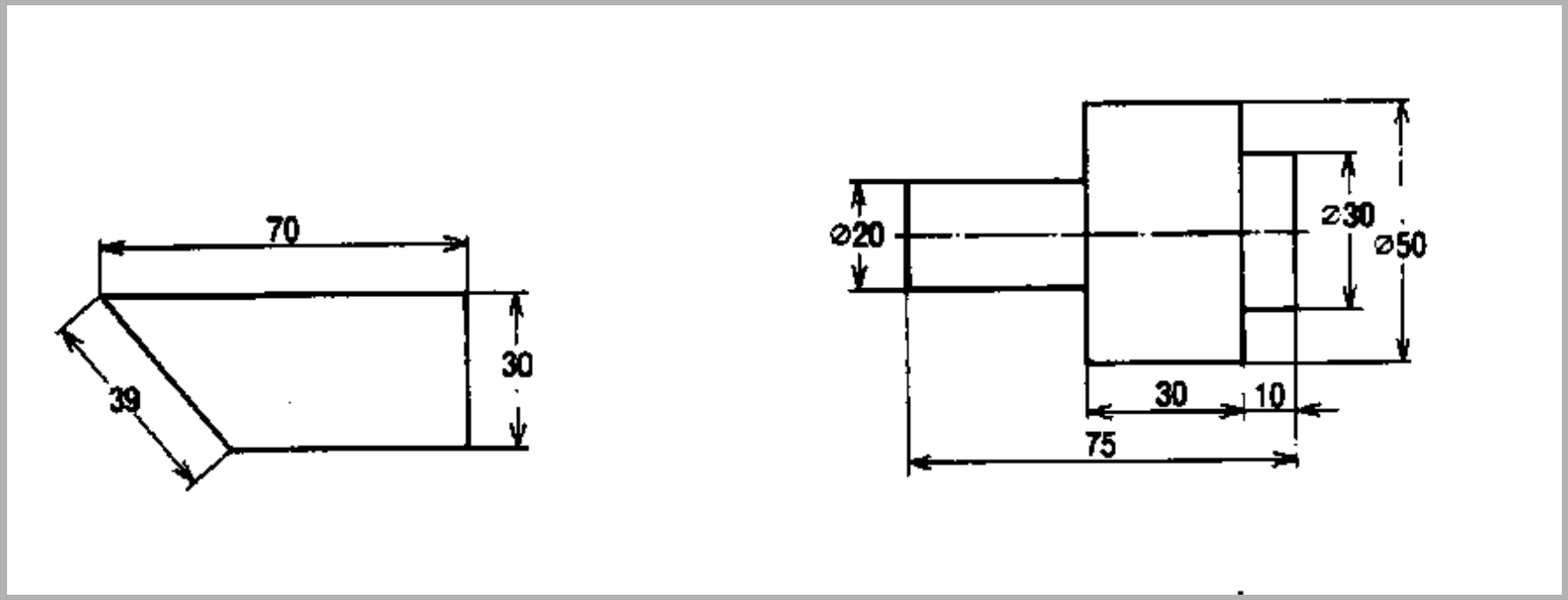

Sistemi di quotatura: **<u>quotatura in serie</u>**.

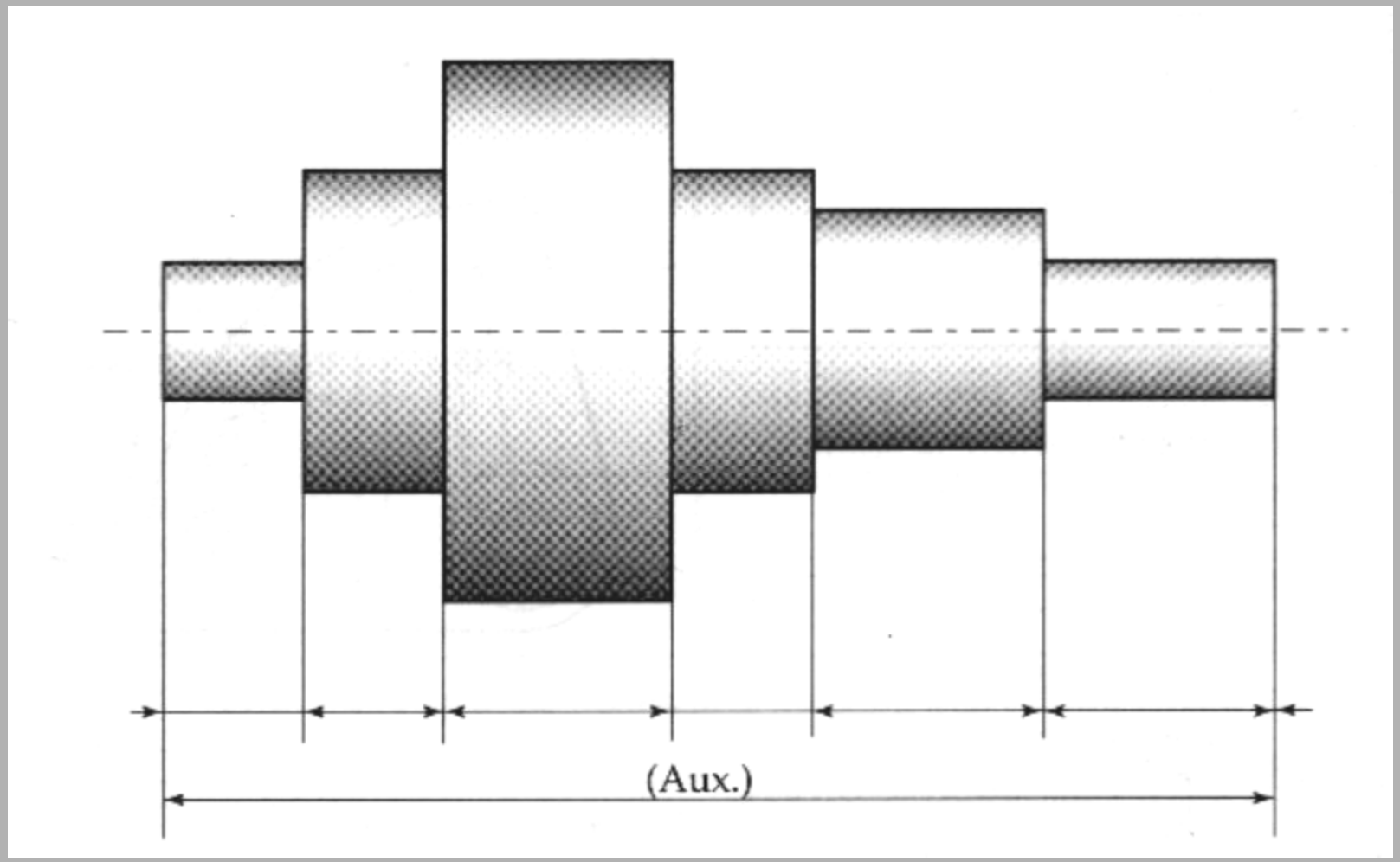

Sistemi di quotatura: **<u>quotatura con origine comune</u>**.

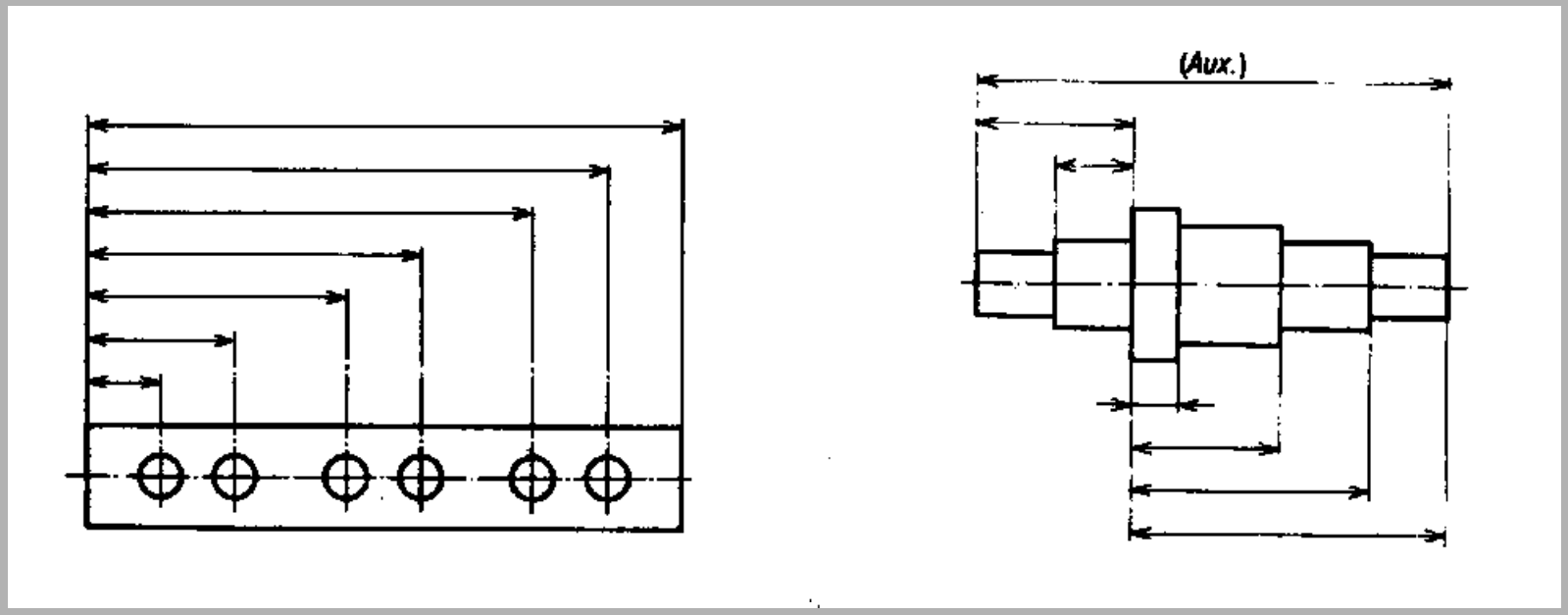

Sistemi di quotatura: **<u>quotatura con origine comune</u>**.

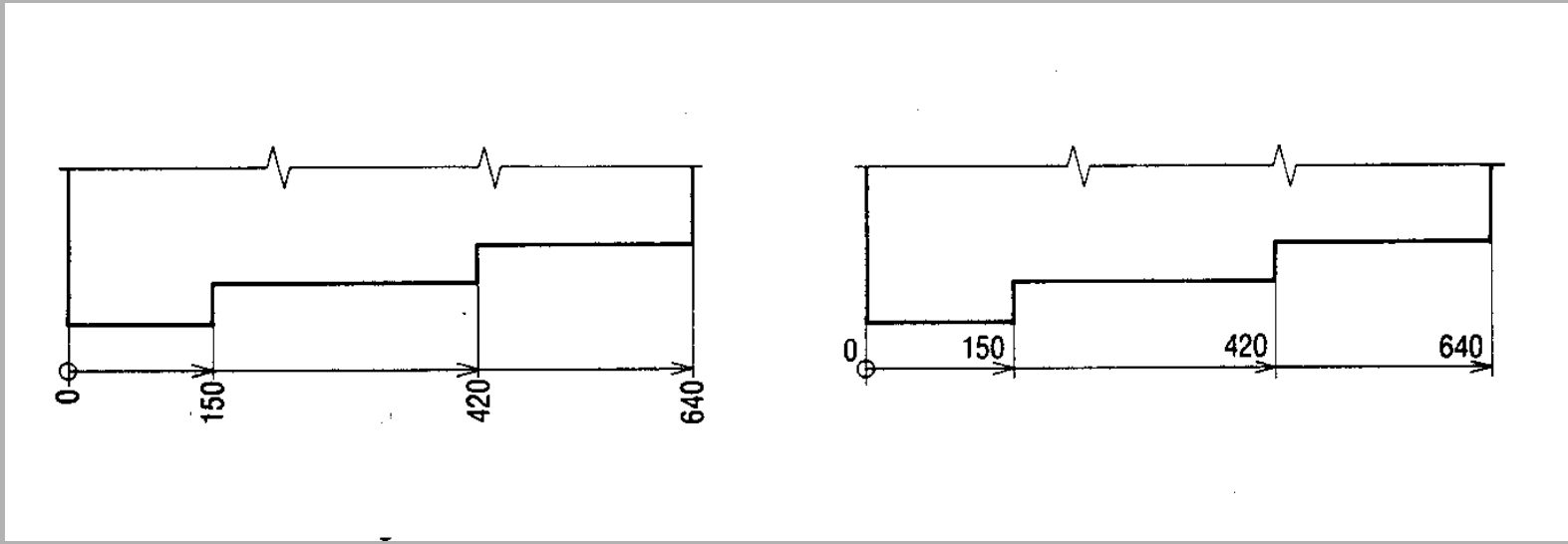

Sistemi di quotatura: **<u>quotatura in coordinate</u>**.

Le quote vengono raggruppate in apposite tabelle. Ciò può essere conveniente sia per l'esecuzione sia per il controllo del pezzo

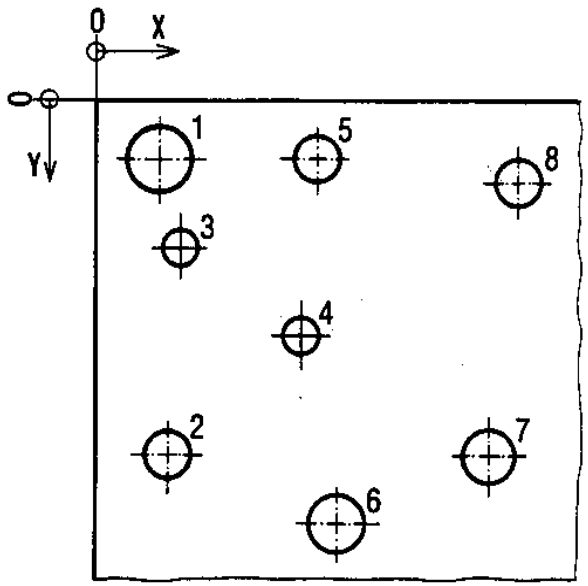

	1	2	3	4	5	6	7	8	
X	16	18	21	51	55	60	98	105	
Y	14	86	36	57	14	103	86	20	
⌀	16	10,5	8,4	8,4	10,5	13	12	10,5	

ANGOLI

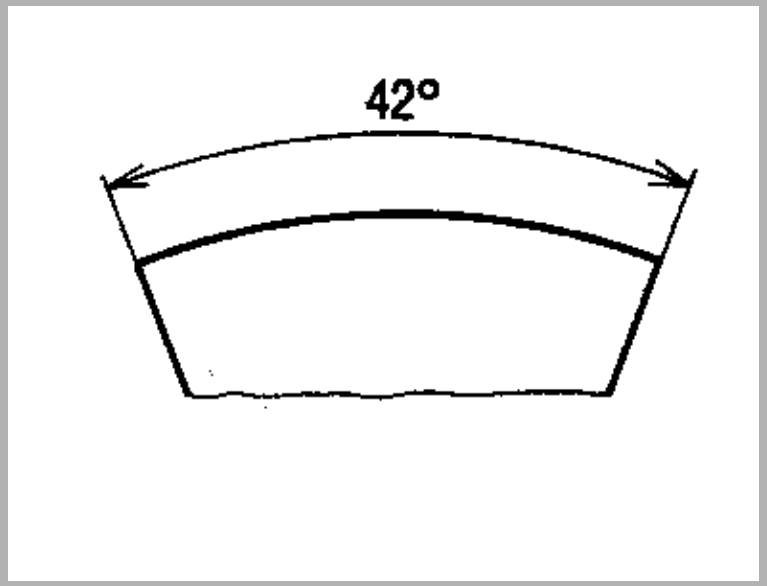

CORDE

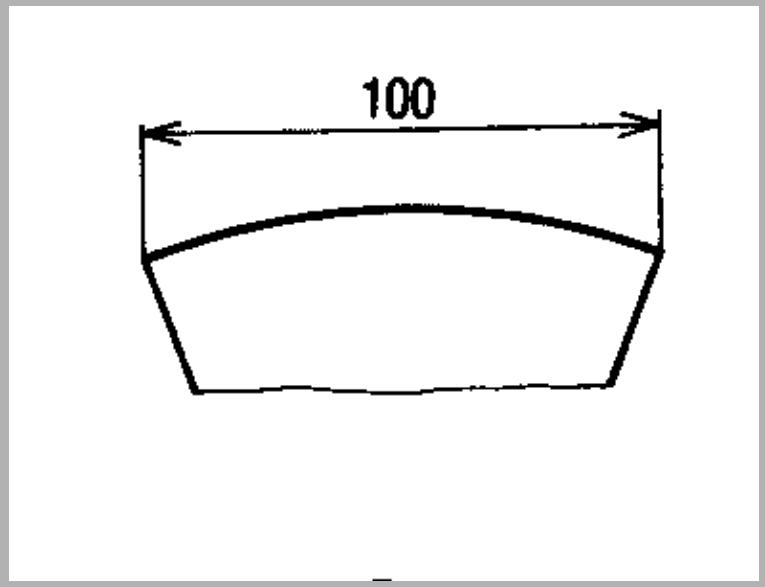

ARCHI

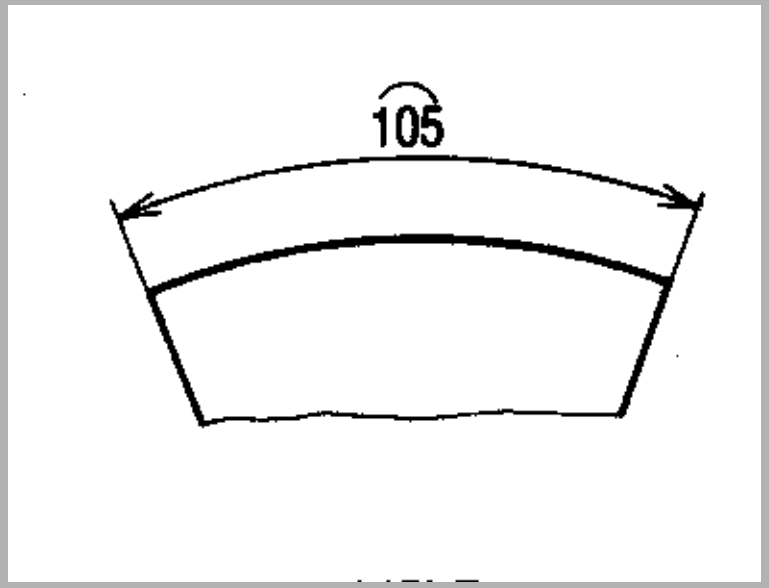

CERCHI E CILINDRI

Le linee di misura devono essere portate fuori dal contorno del pezzo, parallelamente a uno degli assi principali.

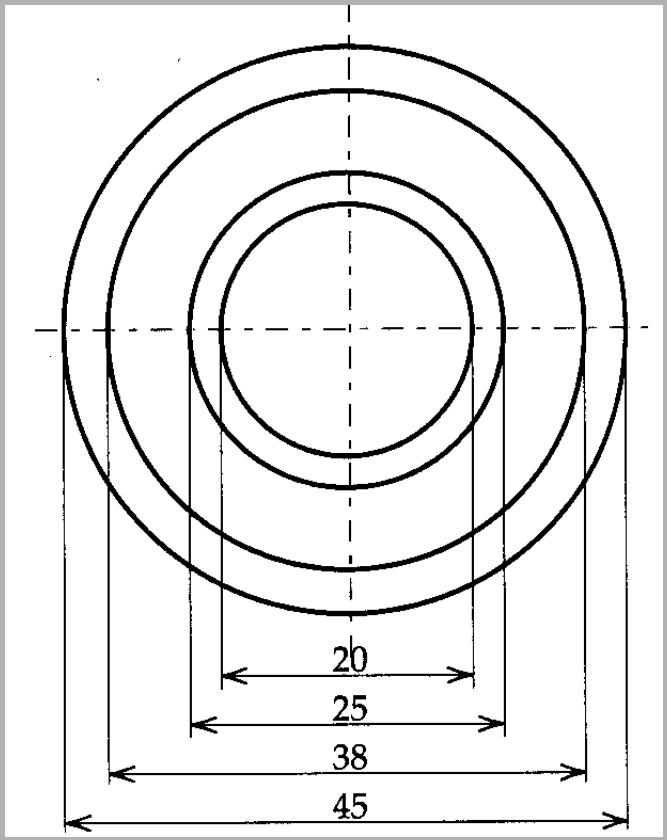

CERCHI E CILINDRI

Quotatura di diametri su superfici cilindriche in rappresentazioni parallele all'asse; la quotatura, per ragioni di spazio, può anche essere eseguita internamente alla figura.

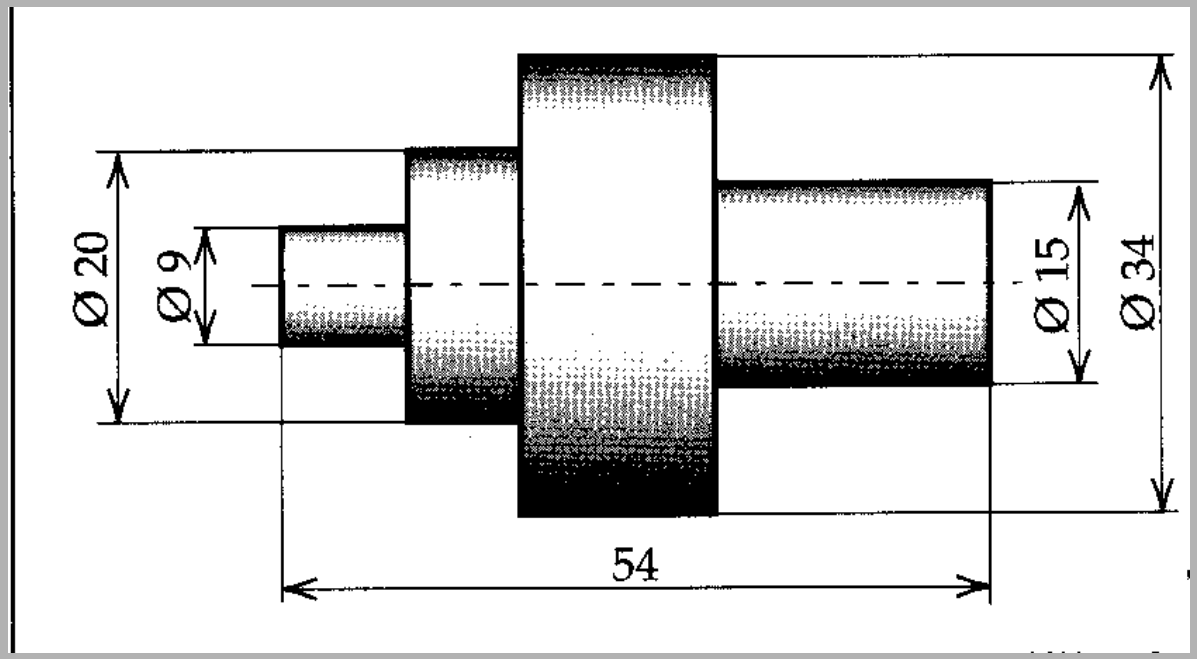

RAGGI

Le **<u>quote di raggi</u>** devono essere precedute dal simbolo R.

La linea di quota deve avere sempre direzione radiale e la freccia deve essere posta all'interno, cioè dalla parte del centro di curvatura.

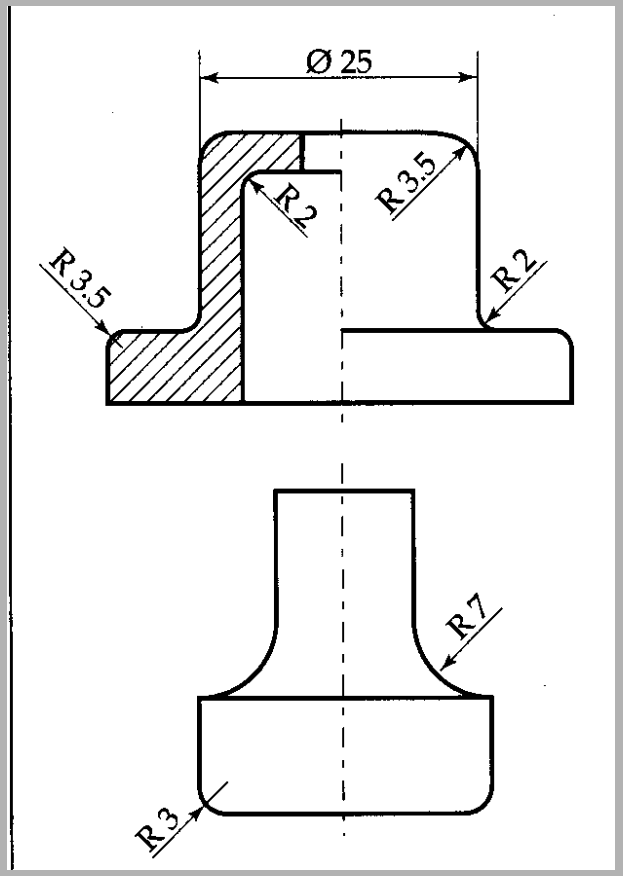

SMUSSI

Gli **smussi** sono definiti indicando l'angolo e la lunghezza in direzione assiale.

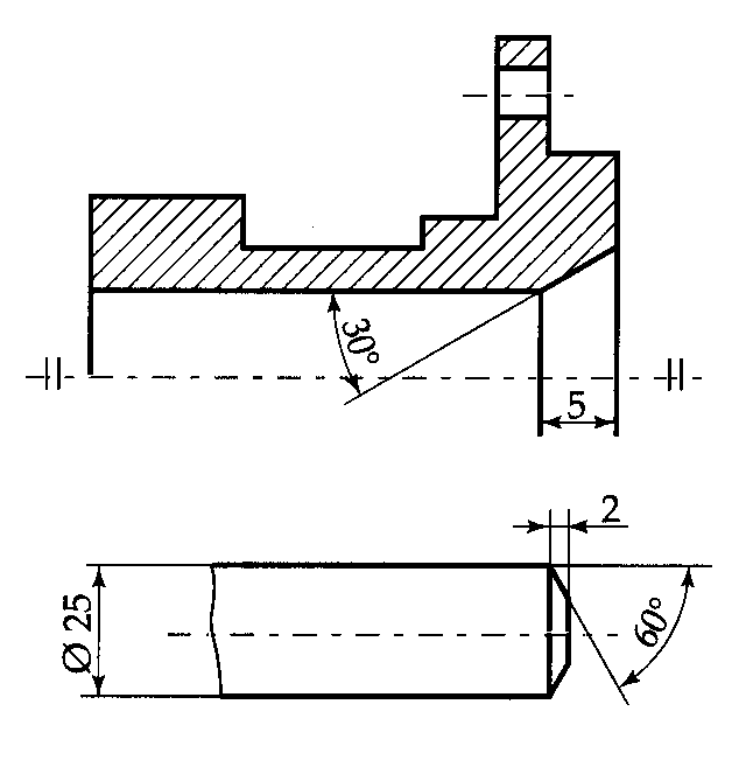

SMUSSI

Gli **<u>smussi</u>** non si quotano mai in serie con altre quote poiché essi vengono ottenuti *indipendentemente*, alla fine della lavorazione

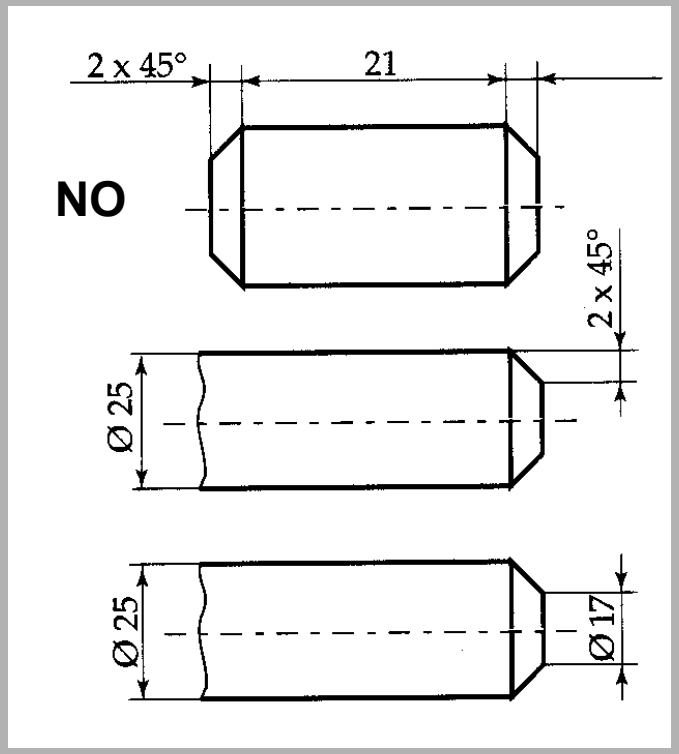

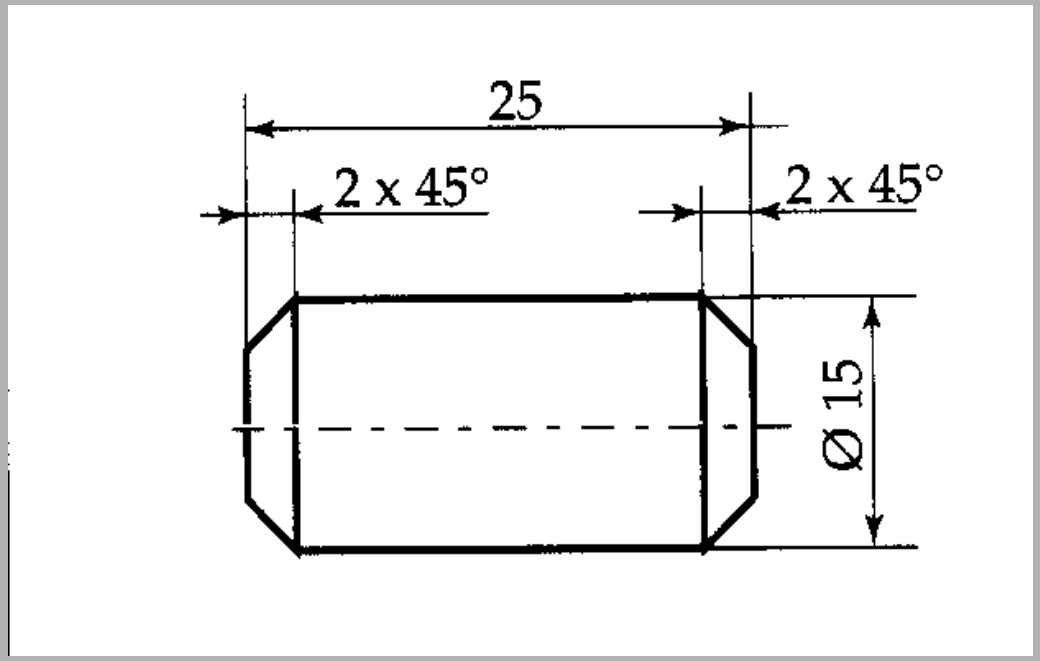

ELEMENTI RIPETUTI

Se esiste una possibilità di confusione tra il valore del passo ed il numero dei passi, deve essere quotato un solo passo come di seguito indicato.

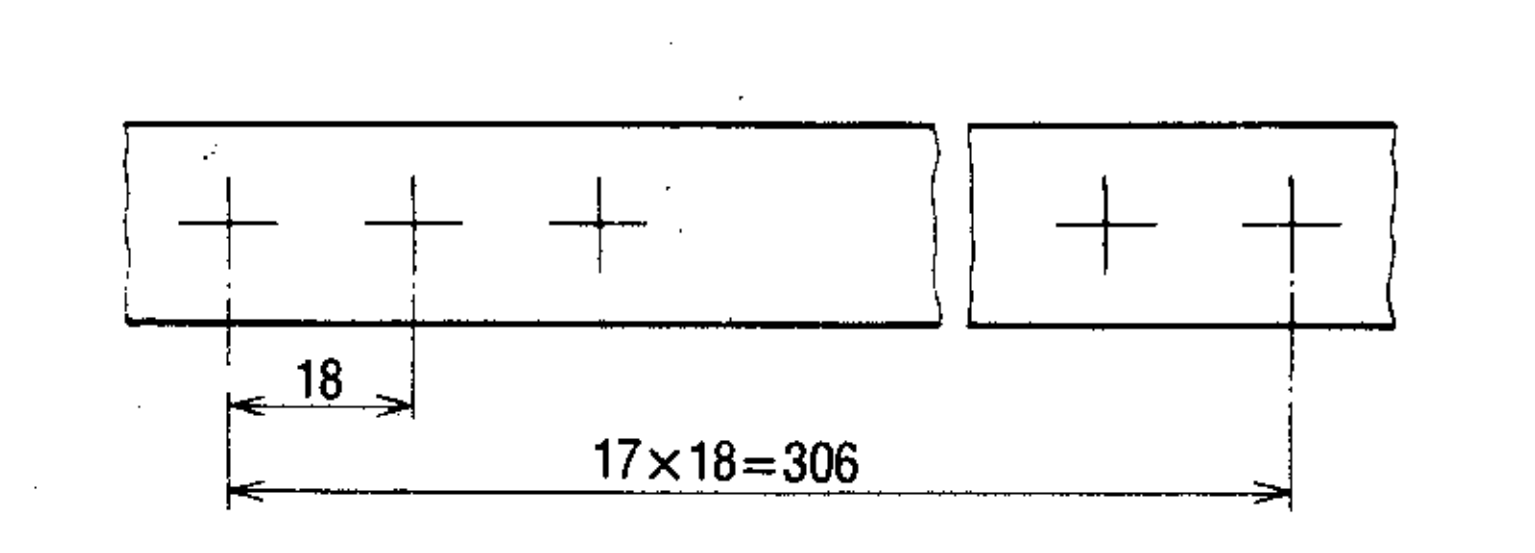

ELEMENTI RIPETUTI

Qualora elementi diversi regolarmente o irregolarmente disposti si trovino sullo stesso disegno, si possono usare lettere di richiamo come di seguito indicato.

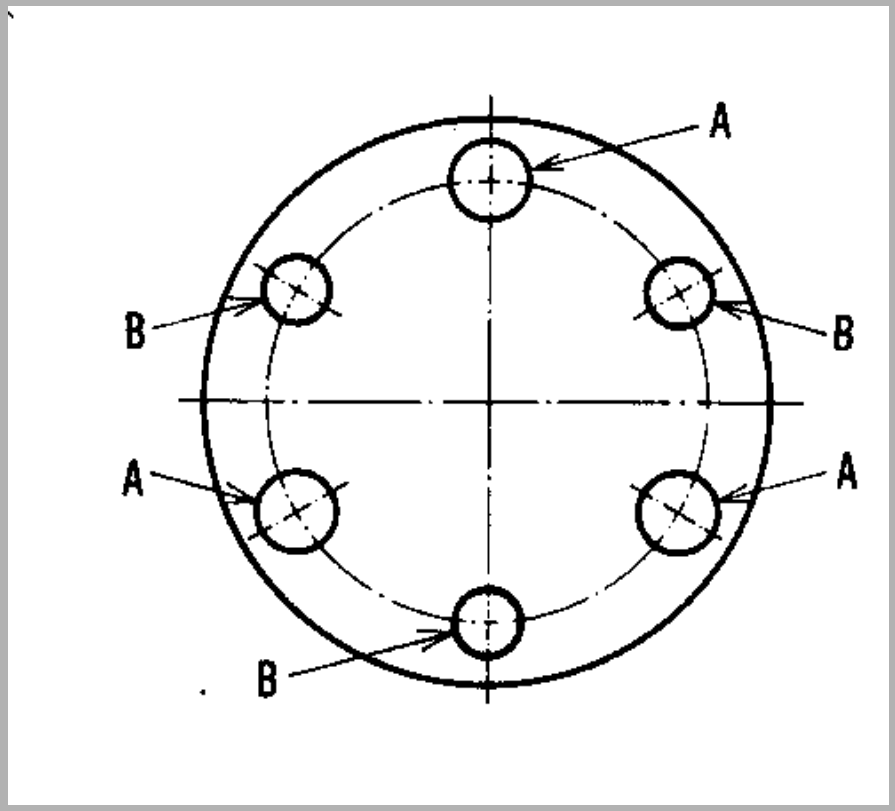

$$A = 3 \times \Phi 12$$

$$B = 3 \times \Phi 10$$

DIMENSIONI NON IN SCALA
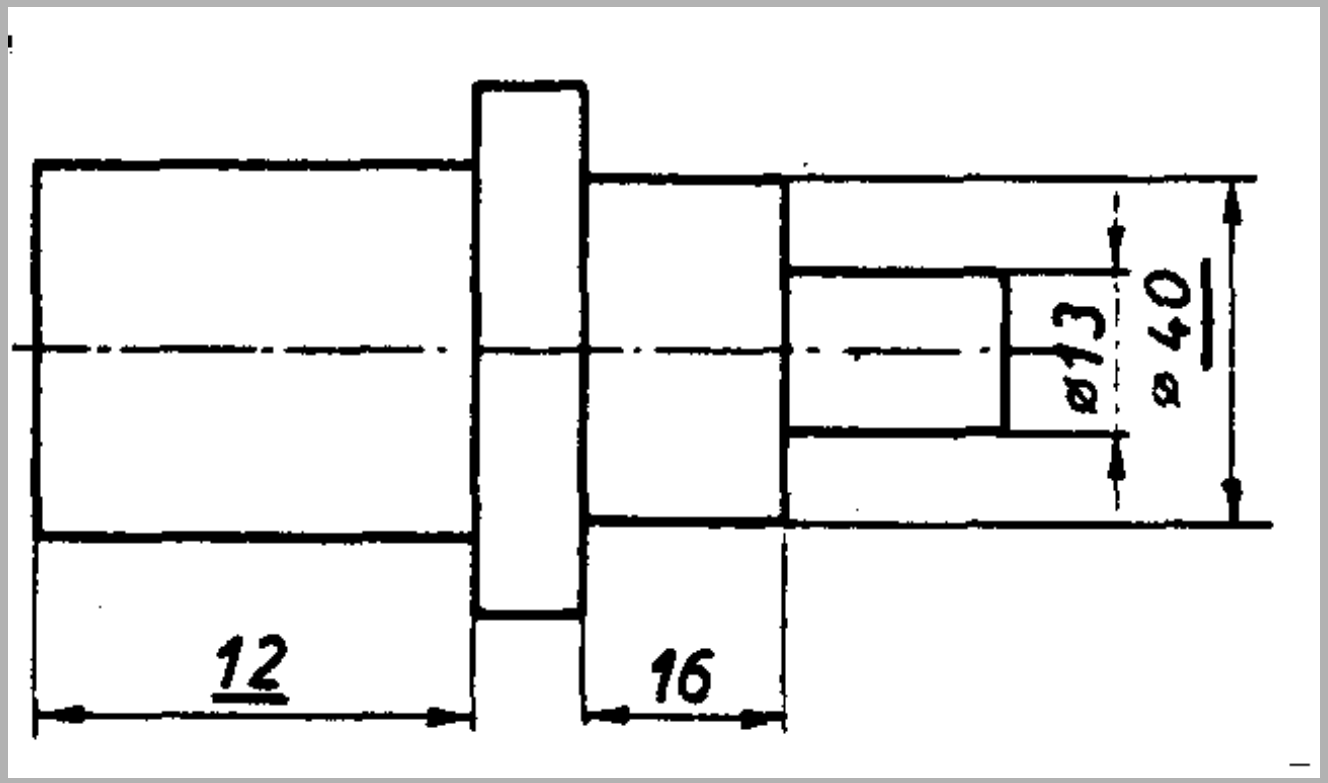
Le quote delle **<u>parti non sono disegnate in scala</u>** devono essere sottolineate