C.A.D. - serie didattica - inserimento di entità grafiche | 5

COMANDI : formato/limiti... - griglia - disegna/linea - disegna/ellisse/centro... - disegna/cerchio/centro... - disegna/tratteggio - disegna/testo - edita/offset - edita/raccorda - edita/spezza - edita/specchio - quotatura... - disegna/testo

DISEGNO DA ESEGUIRE : campana - profilo/sezione parzializzata

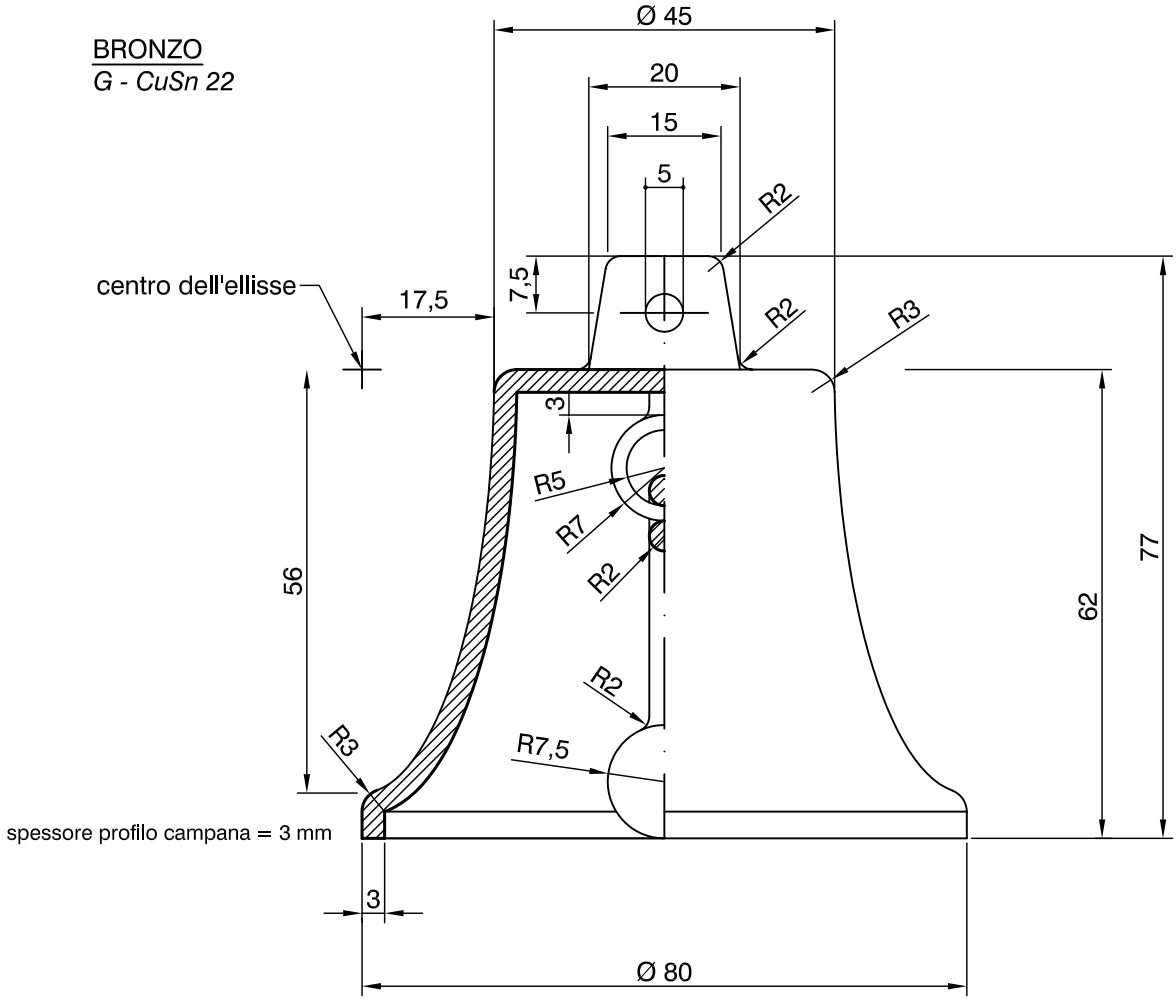

ISTRUZIONI :

- Disegnare il profilo-sezione della campana così come viene sopra rappresentato, in scala 1/1;
- Quotare il disegno;
- Inserire il testo contenente il nome ed il cognome dell'allievo, la classe di appartenenza e la data di consegna;
- Stampare il disegno in scala 1/1 e firmarlo;
- Salvare il file sul floppy in carico al docente.

(tempo di realizzazione medio 40 min - tempo consigliato 120 min)

a cura del prof. Giuseppe Simone - ITIS Marconi - BARI