Cognome _____ **Nome** _____ **Classe** _____ **Data** _____

Funzionamento degli LDR

Un alunno ha progettato e realizzato un modello basato sul controllo automatico dei lampioni. Quando il livello di illuminazione diminuisce, la luce stradale si accende automaticamente. Lo schema dei sistemi qui sotto mostra come funziona il circuito dell'alunno. Il sensore rileva quando la luce del giorno si affievolisce e un circuito relè accende i lampioni.

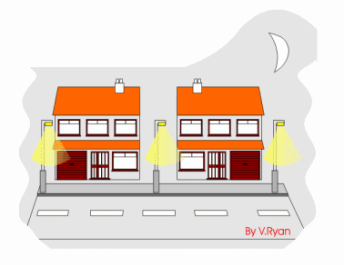

Il circuito sottostante è stato realizzato come sensore. È stato sviluppato per percepire una caduta del livello di luce.

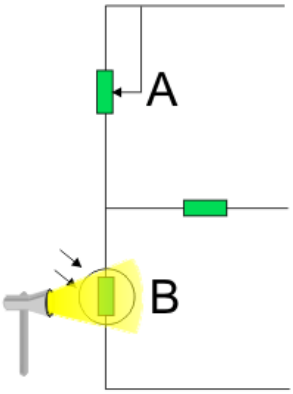

1. Nome del componente **A** : _____

2. Nome del componente **B** : _____

3. Quale componente è quello che si comporta come un sensore.

_____

4. Come cambia la resistenza di questo componente quando la luce si affievolisce.

_____

5. Quale componente viene utilizzato per regolare la sensibilità del circuito.

_____

6. Il circuito di rilevamento del buio mostrato sopra può essere modificato per rilevare la luce. Completa il circuito successivo aggiungendo il sensore di luce.

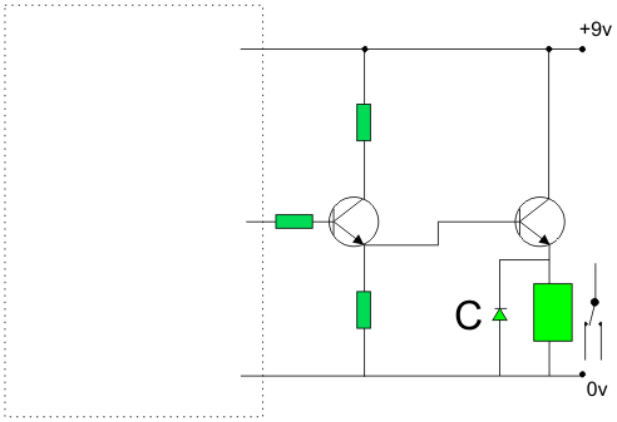

7. Qual è il nome del componente **C** mostrato sopra nel circuito di rilevamento?
Nome del componente C: _____

8. Qual è la sua funzione?

_____

_____

_____