Convertitore Analogico Digitale realizzato con un AD0804 e visualizzazione esadecimale

Schema di montaggio

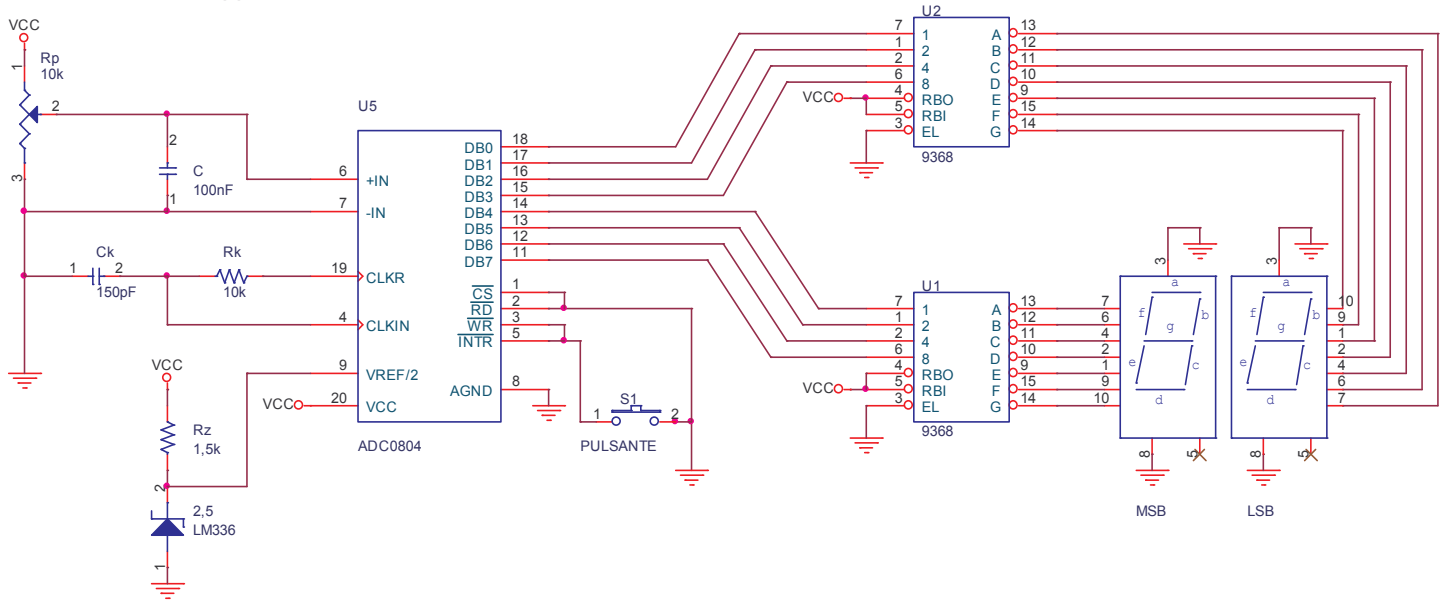

Elenco Componentistica

Numero	Componente	Sigla/valore
1	Convertitore analogico/digitale	AD0804
1	C	100nF
1	C_k	150pF
1	R_k	10 k
1	R_p (trimmer multigiro)	10 k
1	R_z	1.5 k
1	Diodo zener di precisione	LM336 (2.5v)
1	Interruttore Normalmente aperto	N.A.
2	Display (catodo comune)	5160
2	Decoder	9368

Descrizione del funzionamento

Nota: questo convertitore viene gestito in modalità free-running.

Il pulsante N.A. deve essere schiacciato solo per avviare la conversione, dopo il funzionamento e' automatico dal momento che WR e' collegato al pin INTR che va basso (quindi abilita WR) quando il valore della tensione e' stato convertito e messo a disposizione sulle uscite.

Ving (v)	Valore Dec.	Valore Bin.	Visualizzazione Hex
0	0	00000000	00
2.5	127.5	01111111	7F
2.8	142.8	10001110	8E
3	153	10011001	99
5	255	11111111	FF

Precisione: il dato sulle uscite varia quando in ingresso c'e' una variazione minima di V=0.0196v